puris 4 LIFE

Aspekt

Programm 066

Frontdekore

F Folierte Front

M Melaminharzbeschichtete Front mit ABS-Kante

Nr. 697 Betongrün

Nr. 699 Alby Blue

Nr. 679 Betonoptik

Nr. 720 Kaschmir matt

Nr. 775 Stahl Dunkel matt

Nr. 777 Cosmos Grey matt

Nr. 793 Edelweiß matt

Nr. 891 Quarzgrau matt

Nr. 893 Titangrau matt

Nr. 722 Polarweiß hgl.

Nr. 639 Eiche Schwarz

Nr. 698 Cuneo Eiche Grau

Nr. 719 Cuneo Eiche Dunkel

Nr. 751 Cuneo Eiche Braun

Nr. 771 Cuneo Eiche Natural

Nr. 794 Eiche Sand

Korpusdekore

*** Hochglanz Korpus gegen Aufpreis**

Nr. 197
Betongrün

Nr. 199
Alby Blue

Nr. 179
Betonoptik

Nr. 120
Kaschmir matt

Nr. 175
Stahl Dunkel matt

Nr. 177
Cosmos Grey matt

Nr. 111
Weiß matt

Nr. 191
Quarzgrau matt

Nr. 193
Titangrau matt

***Nr. 161**
Weiß hgl.

Nr. 139
Eiche Schwarz

Nr. 198
Cuneo Eiche Grau

Nr. 119
Cuneo Eiche Dunkel

Nr. 151
Cuneo Eiche Braun

Nr. 171
Cuneo Eiche Natural

Nr. 194
Eiche Sand

Waschtischplatten- und Abdeckplattendekore

Nr. 197
Betongrün

Nr. 199
Alby Blue

Nr. 179
Betonoptik

Nr. 120
Kaschmir matt

Nr. 175
Stahl Dunkel matt

Nr. 177
Cosmos Grey matt

Nr. 111
Weiß matt

Nr. 191
Quarzgrau matt

Nr. 193
Titangrau matt

Nr. 139
Eiche Schwarz

Nr. 198
Cuneo Eiche Grau

Nr. 119
Cuneo Eiche Dunkel

Nr. 151
Cuneo Eiche Braun

Nr. 171
Cuneo Eiche Natural

Nr. 194
Eiche Sand

Nr. 174
Hunton Eiche

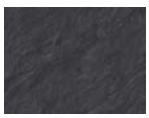

Nr. 143
Schieferoptik

Akzentfarben Einschubregal

Nr. 501
Weiß matt lackiert

Nr. 547
Schwarz matt lackiert

Waschtischfarben

Mineralguss-Aufsatzwaschtisch

Toronto

Nr. 1
Weiß

in 2 Größen möglich

Keramik-Aufsatzwaschtische

Squared

Nr. 1
Weiß

in 2 Größen möglich

Squared

Nr. 43
Carbone

in 2 Größen möglich

Griffvarianten

Nr. 329
Griffleiste chrom

Grifflänge:
194 mm / 294 mm / 494 mmm

Nr. 338
Griffleiste alu matt

Grifflänge:
194 mm / 294 mm / 494 mmm

Nr. 339
Griffleiste schwarz matt

Grifflänge:
194 mm / 294 mm / 494 mmm

Nr. 347
Griffleiste Messing gebürstet

Grifflänge:
194 mm / 294 mm / 494 mmm

Technik

Türen mit integriertem Dämpfungssystem

Auszüge und Schubkästen

Nr. 554
Premium-Technik mit Dämpfung

Alle Angaben unverbindlich und freibleibend. Fehler, Irrtümer und Änderungen vorbehalten.

Programm 066 - Typenliste

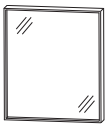

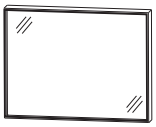

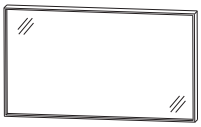

Tiefenangabe entspricht der Korpustiefe	Tiefe in mm	Breite in mm	Höhe in mm	Artikelnummer	Anschlag	#	Aufpreis Hoch-glanz Korpus
Flächenspiegel							
Flächenspiegel LED-Alurahmen umlaufende LED-Beleuchtung 37,2 Watt / Converter 60 Watt 3497 Lumen / 2700 - 6500 Kelvin mit Sensor für Emotion-Beleuchtung Dieses Produkt enthält eine Lichtquelle der Energieeffizienzklasse: F							
Alurahmen in schwarz matt eloxiert	40	600	640	**FSB456004**			
Alurahmen in weiß matt lackiert	40	600	640	**FSB456005**			
Flächenspiegel LED-Alurahmen umlaufende LED-Beleuchtung 46,5 Watt / Converter 60 Watt 4371 Lumen / 2700 - 6500 Kelvin mit Sensor für Emotion-Beleuchtung Dieses Produkt enthält eine Lichtquelle der Energieeffizienzklasse: F							
Alurahmen in schwarz matt eloxiert	40	900	640	**FSB459004**			
Alurahmen in weiß matt lackiert	40	900	640	**FSB459005**			
Flächenspiegel LED-Alurahmen umlaufende LED-Beleuchtung 55,8 Watt / Converter 60 Watt 5245 Lumen / 2700 - 6500 Kelvin mit Sensor für Emotion-Beleuchtung Dieses Produkt enthält eine Lichtquelle der Energieeffizienzklasse: F							
Alurahmen in schwarz matt eloxiert	40	1200	640	**FSB451204**			
Alurahmen in weiß matt lackiert	40	1200	640	**FSB451205**			
Spiegelschränke							
Spiegelschrank 1 Doppelspiegeltür 2 Glasfachböden 1 LED-Flächenleuchte (8,6 Watt) 699 Lumen / (2700 -) 6500 Kelvin 1 LED-Converter 15 Watt 1 Schalter-Steckdosenelement Türbreite: 596 mm Dieses Produkt enthält eine Lichtquelle der Energieeffizienzklasse: F	150	600	660	**ASP416001**	L/R		
Optionales Zubehör:							
Sensor für Emotion-Beleuchtung				PZ10201			
LED-Waschplatzbeleuchtung Emotion				PZ115060			
LED-Waschplatzbeleuchtung				PZ106360			
zusätzlicher Glasboden inkl. Träger				FBG562120			

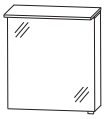

inkl. Griffblock
in chrom
Abb. = links

Passendes Zubehör finden Sie im separaten Register!

Programm 066 - Typenliste

Spiegelschränke

Tiefenangabe entspricht der Korpustiefe	Tiefe in mm	Breite in mm	Höhe in mm	Artikelnummer	Anschlag	#	Aufpreis Hochglanz Korpus
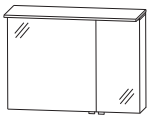 inkl. Griffblöcke in chrom Abb. = rechts	**Spiegelschrank** 2 Doppelspiegeltüren 2 Glasfachböden 1 LED-Flächenleuchte (13,2 Watt) 1082 Lumen / (2700 -) 6500 Kelvin 1 LED-Converter 30 Watt 1 Schalter-Steckdosenelement Türbreiten: 596 mm / 296 mm Dieses Produkt enthält eine Lichtquelle der Energieeffizienzklasse: F Optionales Zubehör: Sensor für Emotion-Beleuchtung LED-Waschplatzbeleuchtung Emotion LED-Waschplatzbeleuchtung zusätzlicher Glasboden inkl. Träger	150	900	660	**ASP429001** PZ10201 PZ115090 PZ106390 FBG862120	L/R		
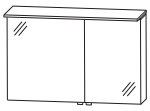 inkl. Griffblöcke in chrom Abb. = rechts	**Spiegelschrank** 2 Doppelspiegeltüren 1 Mittelwand, 4 Glasfachböden 1 LED-Flächenleuchte (14,8 Watt) 1208 Lumen / (2700 -) 6500 Kelvin 1 LED-Converter 30 Watt 1 Schalter-Steckdosenelement Türbreiten: 596 mm / 396 mm Dieses Produkt enthält eine Lichtquelle der Energieeffizienzklasse: F Optionales Zubehör: Sensor für Emotion-Beleuchtung LED-Waschplatzbeleuchtung Emotion LED-Waschplatzbeleuchtung zusätzlicher Glasboden inkl. Träger - große Tür zusätzlicher Glasboden inkl. Träger - kleine Tür	150	1000	660	**ASP421001** PZ10201 PZ115090 PZ106390 FBG570120 FBG370120	L/R		
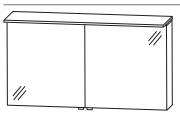 inkl. Griffblöcke in chrom	**Spiegelschrank** 2 Doppelspiegeltüren 1 Mittelwand, 4 Glasfachböden 1 LED-Flächenleuchte (17,8 Watt) 1462 Lumen / (2700 -) 6500 Kelvin 1 LED-Converter 30 Watt 1 Schalter-Steckdosenelement Türbreiten: 596 mm / 596 mm Dieses Produkt enthält eine Lichtquelle der Energieeffizienzklasse: F Optionales Zubehör: Sensor für Emotion-Beleuchtung LED-Waschplatzbeleuchtung Emotion LED-Waschplatzbeleuchtung zusätzlicher Glasboden inkl. Träger	150	1200	660	**ASP421201** PZ10201 PZ115012 PZ106312 FBG570120			

Passendes Zubehör finden Sie im separaten Register!

Programm 066 - Typenliste

Spiegelschränke

Tiefenangabe entspricht der Korpustiefe	Tiefe in mm	Breite in mm	Höhe in mm	Artikelnummer	Anschlag	#	Aufpreis Hochglanz Korpus
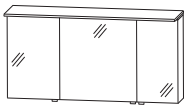 EMOTION inkl. Griffblöcke in chrom Abb. = links größere Tür links							
Spiegelschrank-Set 1 Spiegelelement 900 mm breit 2 Doppelspiegeltüren 2 Glasfachböden 1 Spiegelelement 400 mm breit 1 Doppelspiegeltür, 2 Glasfachböden 1 LED-Flächenleuchte (19,38 Watt) 1589 Lumen / (2700 -) 6500 Kelvin 1 LED-Converter 30 Watt 2 Schalter-Steckdosen-Elemente Türbreiten: 396 mm / 596 mm / 296 mm Dieses Produkt enthält eine Lichtquelle der Energieeffizienzklasse: F	150	1300	660	**ASP431301**	L/R		
Optionales Zubehör:							
Sensor für Emotion-Beleuchtung				PZ10201			
LED-Waschplatzbeleuchtung Emotion				PZ115090			
LED-Waschplatzbeleuchtung				PZ106390			
zusätzlicher Glasboden inkl. Träger - 90er Element				FBG862120			
zusätzlicher Glasboden inkl. Träger - 40er Element				FBG362120			
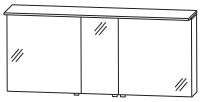 EMOTION inkl. Griffblöcke in chrom Abb. = links Bitte Anschlag der mittleren Tür wählen							
Spiegelschrank-Set 1 Spiegelelement 900 mm breit 2 Doppelspiegeltüren 2 Glasfachböden 1 Spiegelelement 600 mm breit 1 Doppelspiegeltür 2 Glasfachböden 1 LED-Flächenleuchte (22,5 Watt) 1843 Lumen / (2700 -) 6500 Kelvin 1 LED-Converter 30 Watt 2 Schalter-Steckdosen-Elemente Türbreiten: 596 mm / 296 mm / 596 mm Dieses Produkt enthält eine Lichtquelle der Energieeffizienzklasse: F	150	1500	660	**ASP431501**	L/R		
Optionales Zubehör:							
Sensor für Emotion-Beleuchtung				PZ10201			
LED-Waschplatzbeleuchtung Emotion				PZ115090			
LED-Waschplatzbeleuchtung Emotion				PZ115060			
LED-Waschplatzbeleuchtung				PZ106390			
LED-Waschplatzbeleuchtung				PZ106360			
zusätzlicher Glasboden inkl. Träger - 90er Element				FBG862120			
zusätzlicher Glasboden inkl. Träger - 60er Element				FBG562120			

Passendes Zubehör finden Sie im separaten Register!

Programm 066 - Typenliste

Aufsatzwaschtische

Tiefenangabe entspricht der Korpustiefe	Tiefe in mm	Breite in mm	Höhe in mm	Artikelnummer	Anschlag	#	Aufpreis Hochglanz Korpus
Mineralguss - Aufsatzwaschtisch Toronto weiß inkl. Permanentablauf in chrom mit Hahnlochbohrung							
490 mm breit	423	490	60	**WTAS1111**			
passender Waschtischplattenausschnitt				**AUSS11128**			
600 mm breit	423	600	60	**WTAS1121**			
passender Waschtischplattenausschnitt				**AUSS11228**			
Optionales Zubehör: CLOU Ab- und Überlaufsystem				PZ11091			
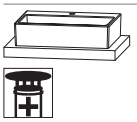 **Keramik-Aufsatzwaschtisch Squared** inkl. Permanentablauf in chrom mit Hahnlochbohrung							
Keramik - Aufsatzwaschtisch weiß	450	500	125	**WTM48051**			
Keramik - Aufsatzwaschtisch Carbone matt	450	500	125	**WTM480543**			
passender Waschtischplattenausschnitt				**AUS480528**			
Optionales Zubehör: CLOU Ab- und Überlaufsystem				PZ11091			
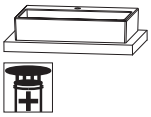 **Keramik-Aufsatzwaschtisch Squared** inkl. Permanentablauf in chrom mit Hahnlochbohrung							
Keramik - Aufsatzwaschtisch weiß	450	620	125	**WTM48061**			
Keramik - Aufsatzwaschtisch Carbone matt	450	620	125	**WTM480643**			
passender Waschtischplattenausschnitt				**AUS480528**			
Optionales Zubehör: CLOU Ab- und Überlaufsystem				PZ11091			

Die Angabe des Waschtisch-Herstellers entnehmen Sie bitte der Übersicht, die Sie am Anfang des Verkaufshandbuches finden.
***Die Lieferzeit beträgt 8 Wochen. Der Preis versteht sich pro Waschtisch. Waschtisch ohne Hahnlochbohrung nicht kombinierbar mit dem Clou-System. Bitte prüfen Sie unbedingt Ihre Auftragsbestätigung auf Richtigkeit und Vollständigkeit.**

Programm 066 - Typenliste

Waschtischplatten

Tiefenangabe entspricht der Korpustiefe	Tiefe in mm	Breite in mm	Höhe in mm	Artikelnummer	Anschlag	#	Aufpreis Hochglanz Korpus
Waschtischplatten mit ABS-Kante bei Verwendung der Seitenaufdopplungen ist die Platte 40 mm breiter							
608 mm breit	495	608	28	**AP506066**			
648 mm breit für Seitenaufdopplungen	495	648	28	**AP506466**			
908 mm breit	495	908	28	**AP509066**			
948 mm breit für Seitenaufdopplungen	495	948	28	**AP509466**			
1008 mm breit	495	1008	28	**AP501066**			
1048 mm breit für Seitenaufdopplungen	495	1048	28	**AP510466**			
1208 mm breit	495	1208	28	**AP501266**			
1248 mm breit für Seitenaufdopplungen	495	1248	28	**AP512466**			
1308 mm breit	495	1308	28	**AP501366**			
1348 mm breit für Seitenaufdopplungen	495	1348	28	**AP513466**			
1508 mm breit	495	1508	28	**AP501566**			
1548 mm breit für Seitenaufdopplungen	495	1548	28	**AP515466**			
Bitte beachten Sie den Aufpreis für die Waschtischausschnitte.							

Waschtischunterschränke

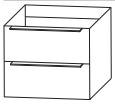 **Waschtischunterschrank** 1 Metallauszug mit Siphonausschnitt inkl. OrgaBase 1 Metallauszug Optionales Zubehör: Raumsparsiphon DN 40 Raumsparsiphon DN 32	470 470	600 900	480 480	**WUA3360P3** **WUA3390P3** PZ1367 PZ1423			
Waschtischunterschrank 1 Metallauszug mit Siphonausschnitt inkl. OrgaBase 1 Einschubregal **bitte Akzentfarbe für das Einschubregal angeben** Nr. 501 weiß matt lackiert Nr. 547 schwarz matt lackiert Optionales Zubehör: Raumsparsiphon DN 40 Raumsparsiphon DN 32	470	600	480	**WUA326EP3** PZ1367 PZ1423			

Passendes Zubehör finden Sie im separaten Register!

Programm 066 - Typenliste

Tiefenangabe entspricht der Korpustiefe	Tiefe in mm	Breite in mm	Höhe in mm	Artikelnummer	Anschlag	#	Aufpreis Hochglanz Korpus
Plattenunterschränke							
Plattenunterschrank 2 Metallauszüge	470 470 470	300 400 600	480 480 480	**UTA3330RG** **UTA3340RG** **UTA3360RG**			
Plattenunterschrank 1 Einschubregal oben 1 Metallauszug **bitte Akzentfarbe für das Einschubregal angeben** Nr. 501 weiß matt lackiert Nr. 547 schwarz matt lackiert	470 470 470	300 400 600	480 480 480	**UTA373A01** **UTA374A01** **UTA376A01**			
Plattenunterschrank 1 Metallauszug 1 Einschubregal unten **bitte Akzentfarbe für das Einschubregal angeben** Nr. 501 weiß matt lackiert Nr. 547 schwarz matt lackiert	470 470 470	300 400 600	480 480 480	**UTA373A02** **UTA374A02** **UTA376A02**			
Seitenaufdopplungen für Waschtisch- & Plattenunterschränke							
Seitenaufdopplung Schränke müssen aufgrund der Kippsicherung und Stabilität zusätzlich wandhängend montiert werden Metallfußgestell für Waschtischunterschränke und Plattenunterschränke in schwarz matt mit 1 Korpusblende **bitte Korpusdekor angeben** Preis je Stück	489	19	776	**SDH497801**			
System - Regal							
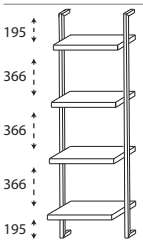 **System - Regal** Metallgestell in schwarz matt 4 feste Holzfachböden Tiefe: 200 mm, 240 mm, 280 mm, 320 mm breitenvariabel Breite von Außenkante Gestell bis Außenkante Gestell	320	300-600	1600	**RGM160V01**			

Passendes Zubehör finden Sie im separaten Register!

Programm 066 - Typenliste

Tiefenangabe entspricht der Korpustiefe	Tiefe in mm	Breite in mm	Höhe in mm	Artikelnummer	Anschlag	#	Aufpreis Hochglanz Korpus
System - Regal							
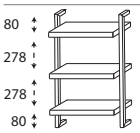 **System - Regal** Metallgestell in schwarz matt 3 feste Holzfachböden breitenvariabel Breite von Außenkante Gestell bis Außenkante Gestell	200	300-600	800	**RGM080V01**			
Mittelschränke **Ablageplatte bitte separat bestellen**							
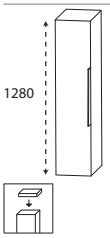 **Mittelschrank** 1 Tür 4 Glasfachböden	300 300	300 400	1280 1280	**MNA8130RG** **MNA8140RG**	L/R L/R		
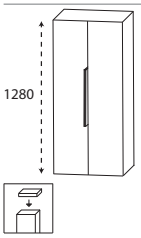 **Mittelschrank** 2 Türen 4 Glasfachböden	300	600	1280	**MNA8160RG**			
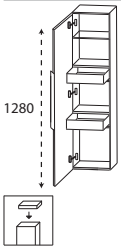 **Mittelschrank mit Innenschubkästen** 1 Tür 1 Glasfachboden (o.) 2 Innenschubkästen	300 300	300 400	1280 1280	**MNA8430RG** **MNA8440RG**	L/R L/R		
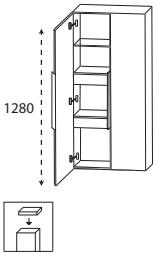 **Mittelschrank mit Innenschubkästen** 2 Türen 1 durchgängiger Glasfachboden 2 durchgängige Glasfachböden	300	600	1280	**MNA8460RG**			

Passendes Zubehör finden Sie im separaten Register!

Programm 066 - Typenliste

Mittelschränke
Ablageplatte bitte separat bestellen

Tiefenangabe entspricht der Korpustiefe	Tiefe in mm	Breite in mm	Höhe in mm	Artikelnummer	Anschlag	#	Aufpreis Hochglanz Korpus
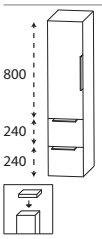 **Mittelschrank** 1 Tür 2 Glasfachböden 2 Metallauszüge	300 300	300 400	1280 1280	**MNA8730RG** **MNA8740RG**	L/R L/R		
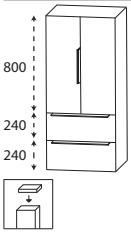 **Mittelschrank** 2 Türen 2 Glasfachböden 2 Metallauszüge	300	600	1280	**MNA8760RG**			
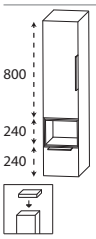 **Mittelschrank** 1 Tür 2 Glasfachböden 1 Einschubregal mittig 1 Metallauszug **bitte Akzentfarbe für das Einschubregal angeben** Nr. 501 weiß matt lackiert Nr. 547 schwarz matt lackiert	300 300	300 400	1280 1280	**MNS8230RG** **MNS8240RG**	L/R L/R		
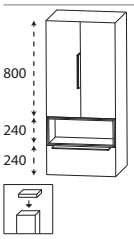 **Mittelschrank** 2 Türen 2 Glasfachböden 1 Einschubregal mittig 1 Metallauszug **bitte Akzentfarbe für das Einschubregal angeben** Nr. 501 weiß matt lackiert Nr. 547 schwarz matt lackiert	300	600	1280	**MNS8260RG**			
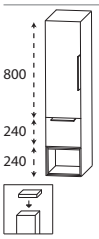 **Mittelschrank** 1 Tür 2 Glasfachböden 1 Metallauszug 1 Einschubregal unten **bitte Akzentfarbe für das Einschubregal angeben** Nr. 501 weiß matt lackiert Nr. 547 schwarz matt lackiert	300 300	300 400	1280 1280	**MNS8231RG** **MNS8241RG**	L/R L/R		
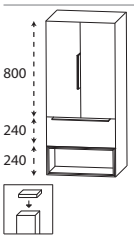 **Mittelschrank** 2 Türen 2 Glasfachböden 1 Metallauszug 1 Einschubregal unten **bitte Akzentfarbe für das Einschubregal angeben** Nr. 501 weiß matt lackiert Nr. 547 schwarz matt lackiert	300	600	1280	**MNS8261RG**			

Passendes Zubehör finden Sie im separaten Register!

Programm 066 - Typenliste

Tiefenangabe entspricht der Korpustiefe	Tiefe in mm	Breite in mm	Höhe in mm	Artikelnummer	Anschlag	#	Aufpreis Hochglanz Korpus
Seitenaufdopplungen für Mittelschränke							
Seitenaufdopplung Schränke müssen aufgrund der Kippsicherung und Stabilität zusätzlich wandhängend montiert werden Metallrahmen für Mittelschränke in schwarz matt mit 1 Korpusblende **bitte Korpusdekor angeben** Preis je Stück	319	19	1575	**SDH321201**			
Unterschränke **Ablageplatte bitte separat bestellen**							
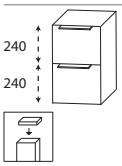 **Unterschrank** 2 Metallauszüge	300 300 300	300 400 600	480 480 480	**UNA3330RG** **UNA3340RG** **UNA3360RG**			
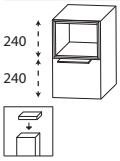 **Unterschrank** 1 Einschubregal oben 1 Metallauszug **bitte Akzentfarbe für das Einschubregal angeben** Nr. 501 weiß matt lackiert Nr. 547 schwarz matt lackiert	300 300 300	300 400 600	480 480 480	**UNS3230RG** **UNS3240RG** **UNS3260RG**			
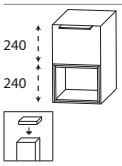 **Unterschrank** 1 Metallauszug 1 Einschubregal unten **bitte Akzentfarbe für das Einschubregal angeben** Nr. 501 weiß matt lackiert Nr. 547 schwarz matt lackiert	300 300 300	300 400 600	480 480 480	**UNS3231RG** **UNS3241RG** **UNS3261RG**			
Seitenaufdopplungen für Unterschränke							
Seitenaufdopplung Schränke müssen aufgrund der Kippsicherung und Stabilität zusätzlich wandhängend montiert werden Metallrahmen für Unterschränke in schwarz matt mit 1 Korpusblende **bitte Korpusdekor angeben** Preis je Stück	319	19	775	**SDH327801**			

Passendes Zubehör finden Sie im separaten Register!

Programm 066 - Typenliste

#Ident Nummern - keine Preise

Tiefenangabe entspricht der Korpustiefe	Tiefe in mm	Breite in mm	Höhe in mm	Artikelnummer	Anschlag	#	Aufpreis Hochglanz Korpus
Ablageplatten							
Ablageplatten für Mittelschränke und Unterschränke mit ABS-Kante bei Verwendung der Seitenaufdopplungen ist die Platte 40 mm breiter							
302 mm breit	330	302	28	**APN333066**			
342 mm breit mit Seitenaufdopplungen	330	342	28	**APN333466**			
402 mm breit	330	402	28	**APN334066**			
442 mm breit mit Seitenaufdopplungen	330	442	28	**APN334466**			
602 mm breit	330	602	28	**APN336066**			
642 mm breit mit Seitenaufdopplungen	330	642	28	**APN336466**			
Glas - Ablageboarde							
Glas - Ablageboard inkl. Metallhalter							
400 mm breit inkl. 2 Metallhalter	130	400	8	**ABG134008**			
600 mm breit inkl. 2 Metallhalter	130	600	8	**ABG136008**			
900 mm breit inkl. 3 Metallhalter	130	900	8	**ABG139008**			
1000 mm breit inkl. 3 Metallhalter	130	1000	8	**ABG131008**			
1200 mm breit inkl. 3 Metallhalter	130	1200	8	**ABG131208**			
Regale							
Funktionsregal Ecken auf Gehrung geschnitten senkrechte oder waagerechte Montage möglich **Bitte Farbvariante angeben:** Nr. 501 weiß matt lackiert Nr. 547 schwarz matt lackiert	150	300	160	**RGL113001**			

Passendes Zubehör finden Sie im separaten Register!

Programm 066 - Typenliste

Regale

	Tiefenangabe entspricht der Korpustiefe	Tiefe in mm	Breite in mm	Höhe in mm	Artikelnummer	Anschlag	#	Aufpreis Hochglanz Korpus
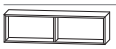	**Funktionsregal** Ecken auf Gehrung geschnitten senkrechte oder waagerechte Montage möglich **Bitte Farbvariante angeben:** Nr. 501 weiß matt lackiert Nr. 547 schwarz matt lackiert	150	600	160	**RGL116002**			
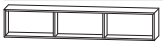	**Funktionsregal** Ecken auf Gehrung geschnitten senkrechte oder waagerechte Montage möglich **Bitte Farbvariante angeben:** Nr. 501 weiß matt lackiert Nr. 547 schwarz matt lackiert	150	900	160	**RGL119003**			

Passendes Zubehör finden Sie im separaten Register!

Programm 066 - Installationsmaße

Elektroanschlüsse für Spiegelschränke

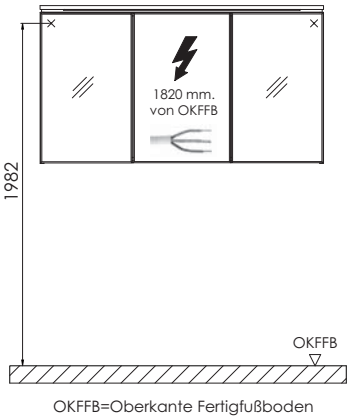

WTA S111 1 + WUA 3360 P3 +
2x SDH 4978 01

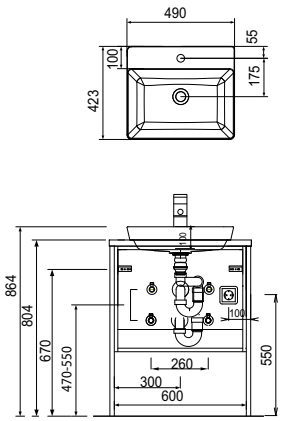

WTA S112 1 + WUA 3390 P3 +
2x SDH 4978 01

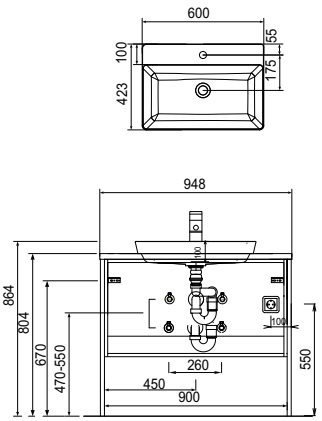

2x WTA S111 1 + 2x WUA 3360 P3 +
2x SDH 4978 01

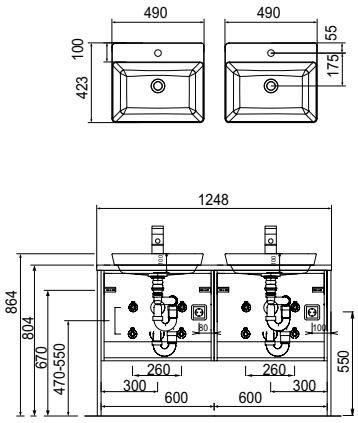

WTM 4805 + WUA 3360 P3 +
2x SDH 4978 01

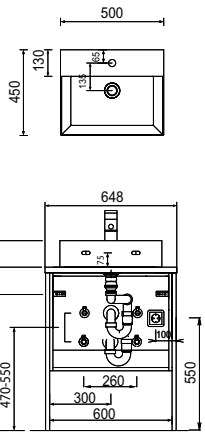

WTM 4806 + WUA 3390 P3 +
2x SDH 4978 01

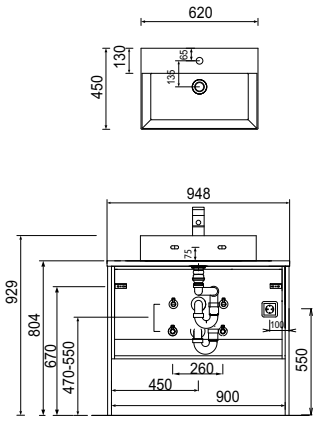

2x WTM 4805 + 2x WUA 3360 P3 +
2x SDH 4978 01

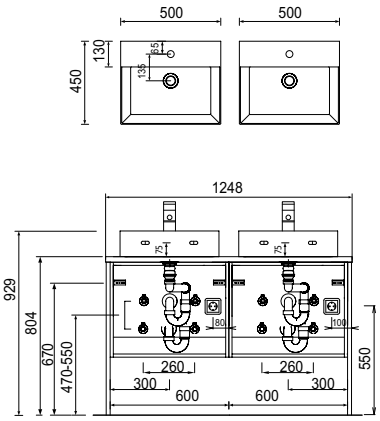

Toleranzen:
Die Maßtoleranzen (+/- 5mm) und Ebenheitstoleranzen (DIN 18202) unterliegen den üblichen materialspezifischen Toleranzen für Bauwerkstoffe, anlehnend an die DIN 18202.

Programm 066 - Installationsmaße

WTA S111 1 + WUA 3360 P3

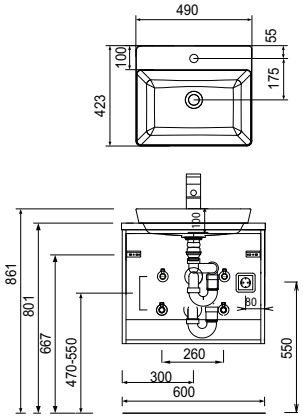

WTA S112 1 + WUA 3390 P3

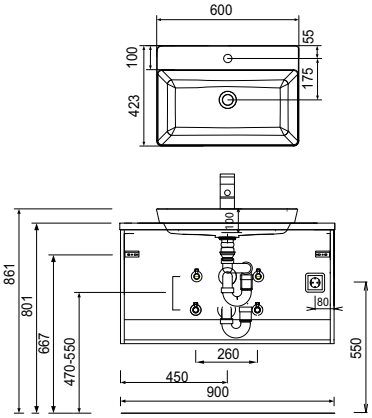

2x WTA S111 1 + 2x WUA 3360 P3

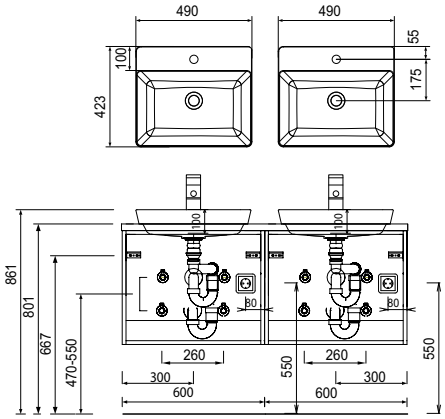

WTM 4805 + WUA 3360 P3

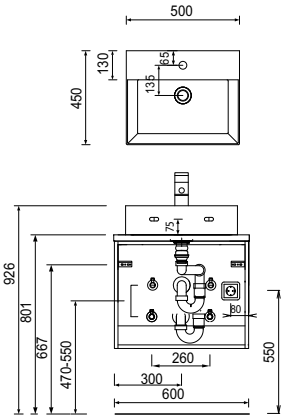

WTM 4806 + WUA 3390 P3

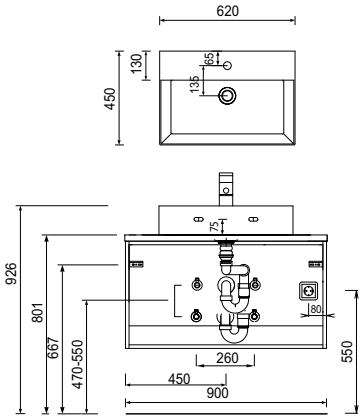

2x WTM 4805 + 2x WUA 3360 P3

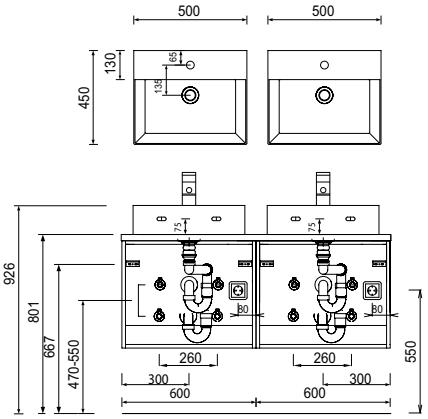

Toleranzen:
Die Maßtoleranzen (+/- 5mm) und Ebenheitstoleranzen (DIN 18202) unterliegen den üblichen materialspezifischen Toleranzen für Bauwerkstoffe, anlehnend an die DIN 18202.