Programm 312 - Maßskizzen

WTA 0805 + WUA 3810 1G

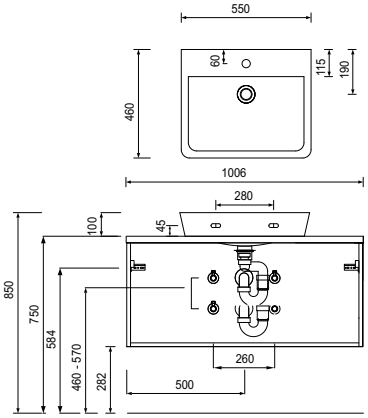

Elektroanschlüsse für Spiegelelemente

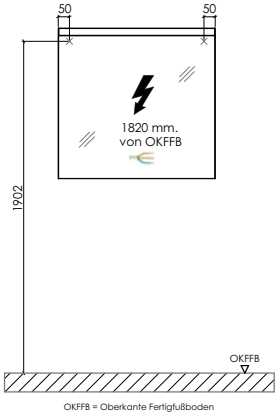

Toleranzen:
Die Maßtoleranzen (+/- 5mm) und Ebenheitstoleranzen (DIN 18202) unterliegen den üblichen materialspezifischen Toleranzen für Bauwerkstoffe, anlehnend an die DIN 18202.